Hotte Spéciale Pesée

Pesée sécurisée pour des balances 1/100e mg

SafeFast TOP et ELITE pour produits dangereux, légèrement irritant et ayant une activité pharmaceutique moyenne. Modèle équipé avec un marbre de pesée.

CytoFast pour produits toxiques, corrosifs et sensibilisants, genotoxiques et ayant une forte activité pharmaceutique. Modèle équipé avec un marbre de pesée.

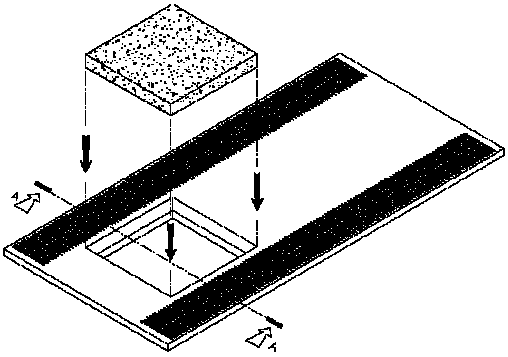

Pesée sécurisée CHEMFAST pour des balances au mg

- La hotte chimique CHEMFAST à recirculation ou à raccordement extérieur garantie une protection parfaite de l'opérateur et de l'environnement.
- Le système de filtration est conçu pour maintenir une vitesse moyenne d'aspiration de 0,50 m/S, protégeant ainsi l'utilisateur de toutes solutions pesées.
- La hotte chimique CHEMFREE est équipée d'un marbre de pesée incrusté dans le bac de rétention et est adaptée pour les pesées de toutes solutions liquides.

4C. La Tannerie - Saint Julien-Lès-Metz - B.P. 30055 F-57072 MetzCEDEX 3
Tél. 03 87 75 54 29 - Fax 03 87 36 23 90 Mail techlab@techlab.fr http://www.techlab.fr