Polisseuse de Laboratoire

Type HK150

Polisseuse manuelle à mouvement pendulaire
Convient pour la préparation d'échantillons type acier ou fonte avant analyse par spectrométrie d'émission.

- ➤ Machine de paillasse compacte,
  capot de protection anti poussière et spot halogène de travail intégré.
- ➤ Très bonne reproductibilité de polissage.
- ➤ Facilité de mise en oeuvre du bras pendulaire (monté sur paliers coniques).
- ➤ Déplacement vertical de la tête de polissage via une molette graduée (pas de 0,1 mm).
- ➤ Possibilité d'ajout d'un aspirateur externe en face arrière.

HK 150 avec boîtier de commande

HK 150 sans capot de protection

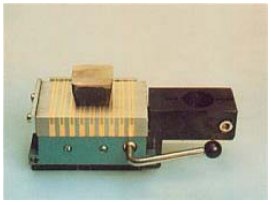

Etau magnétique

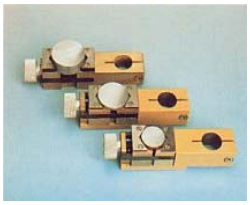

Etaux avec différentes ouvertures de mâchoires

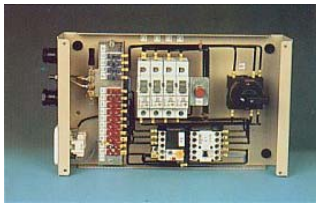

Boîtier de commande

TECHLAB
Matériaux de Référence Certifiés & Equipements de Laboratoire

4c, la tannerie - Saint Julien-Lès-Metz - BP 30055 , F-57072 Metz Cedex 3
☎ 03 87 75 54 29 - 🖹 03 87 36 23 90
e-mail : techlab@techlab.fr - http:// www.techlab.fr

Dimensions : largeur x profondeur x hauteur :	400 x 400 x 680 mm
Poids :	environ 100 kg
Outil de polissage :	150 x 80 x 32 mm
Déplacement vertical maximum:	90 mm
Alimentation et puissance du moteur :	3 x 380 V / 50 Hz, 1,1 kw
Vitesse de rotation :	2800 tours / minute.

ACCESSOIRES :

- ➢ Capot de machine avec hublot
- ➢ Spot halogène de travail
- ➢ Etau pour échantillon
- ➢ Pierre de polissage, outils
- ➢ Poignées de transport.

OPTIONS :

- ➢ Etau magnétique
- ➢ Etau avec différentes ouvertures de mâchoires.
- ➢ Blocs de cuivre pour refroidissement.
- ➢ Kit pièces de rechange : un soufflet, une vitre de sécurité, une lampe halogène
- ➢ Pierre de polissage.

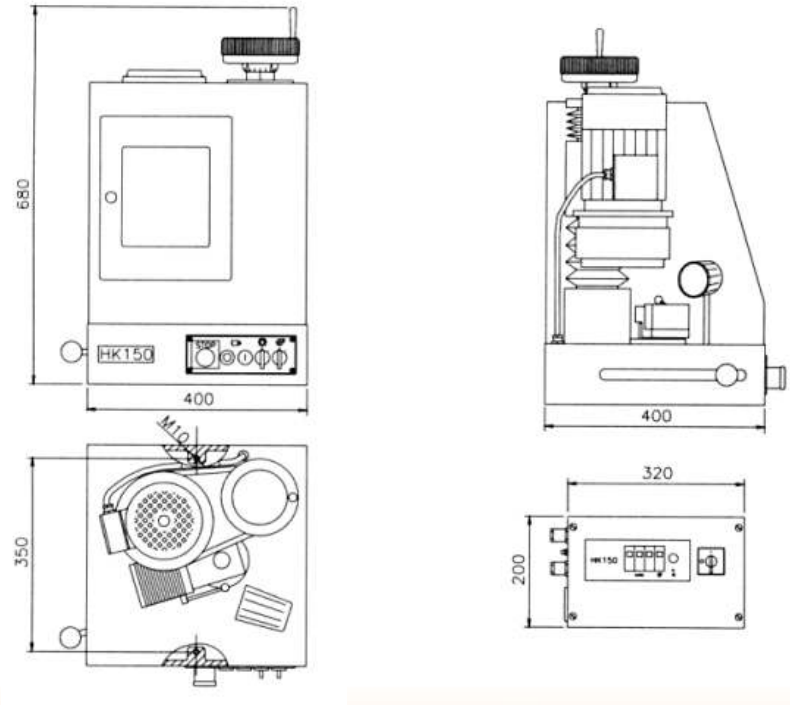

TECHLAB
Matériaux de Référence Certifiés & Equipements de Laboratoire
4c, la tannerie - Saint Julien-Lès-Metz - BP 30055 , F-57072 Metz Cedex 3
☎ 03 87 75 54 29 - 🗎 03 87 36 23 90
e-mail : techlab@wanadoo.fr - http:// www.techlab.fr